SIAMP
Monaco

NOTICE D'INSTALLATION
ABATTANT AVEC FERMETURE RALENTIE ET DECLIPSABLE

1

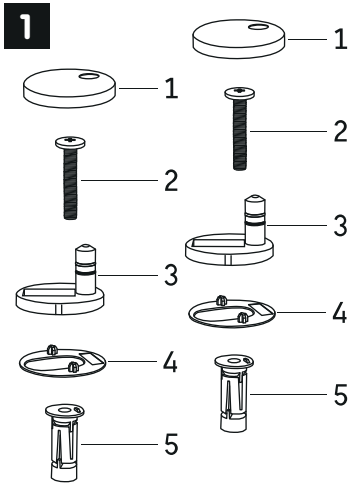

2

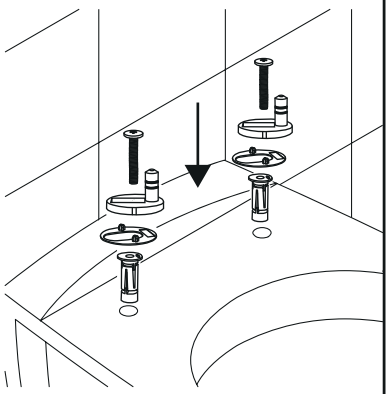

3

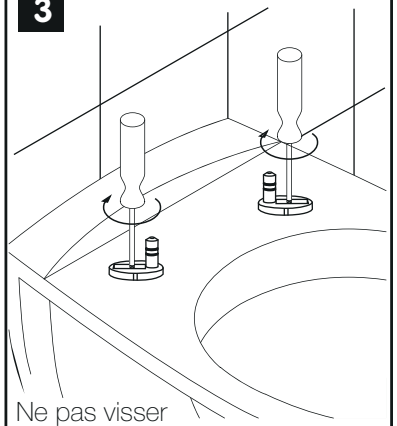

Ne pas visser complètement les charnières à cette étape pour le réglage

4

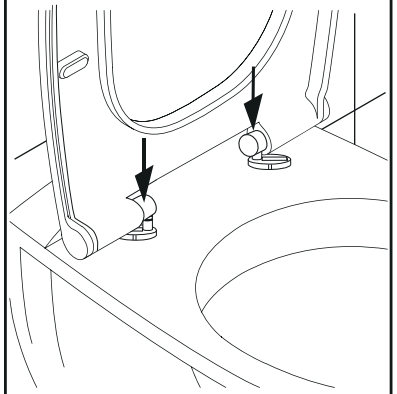

Positionner l'abattant

5

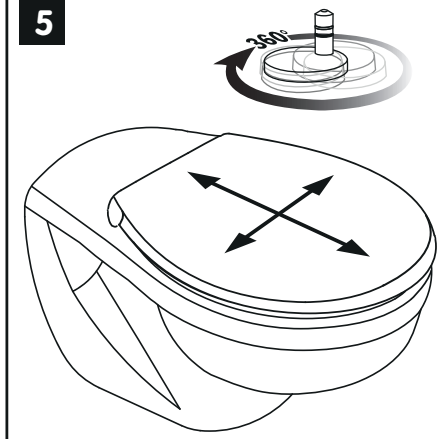

Ajuster l'abattant pour venir recouvrir la cuvette

6

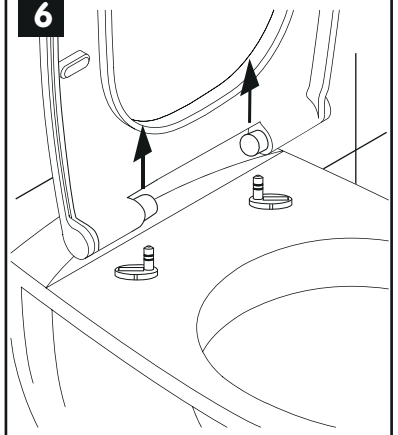

Enlever l'abattant

7

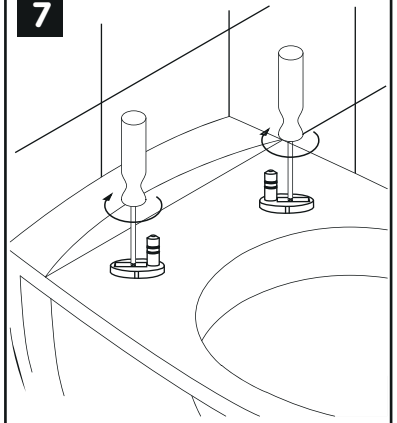

Visser complètement les charnières

8

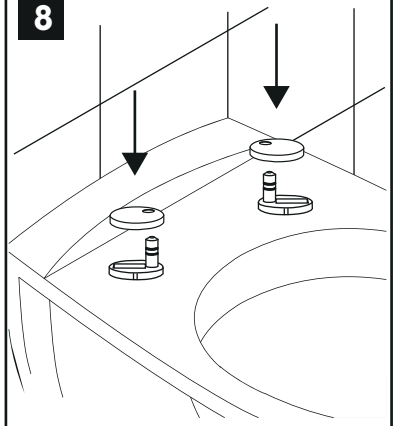

Positionner les caches charnières

9

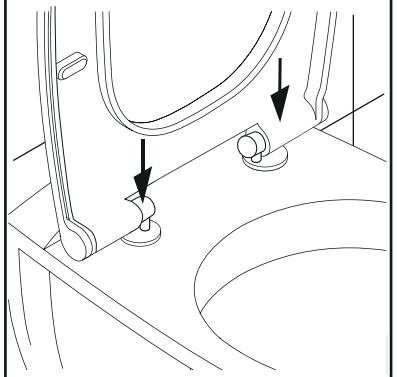

Positionner l'abattant

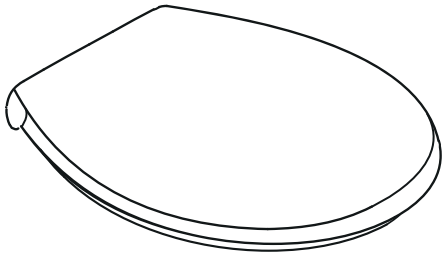

SIAMP
Monaco
4, quai Antoine 1er - BP 219 - MC 98007 MONACO Cedex
Fax : +377 92 05 71 04 / Email : contact@siamp.com / Web : www.siamp.com

Ref. : 60 6284 00